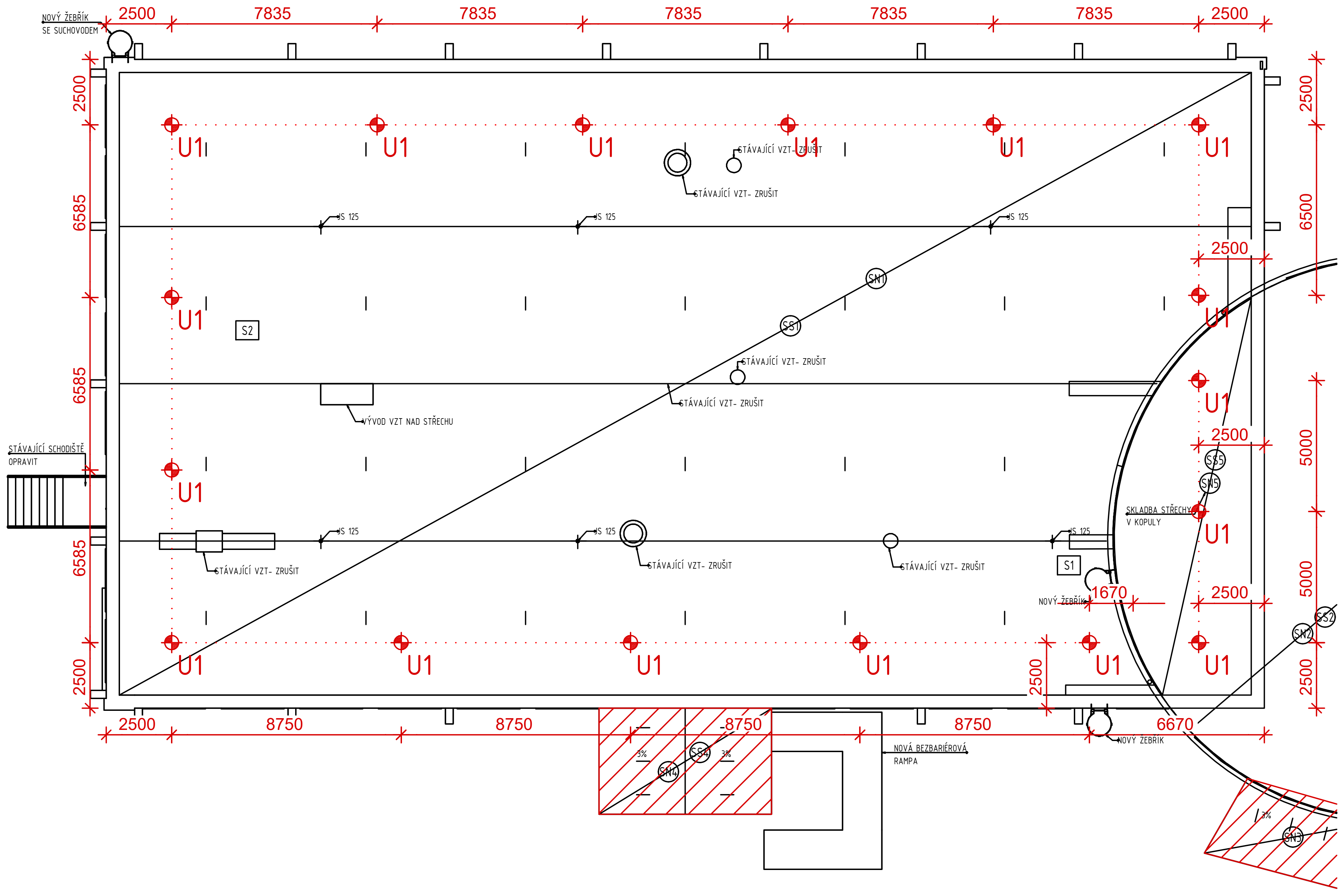

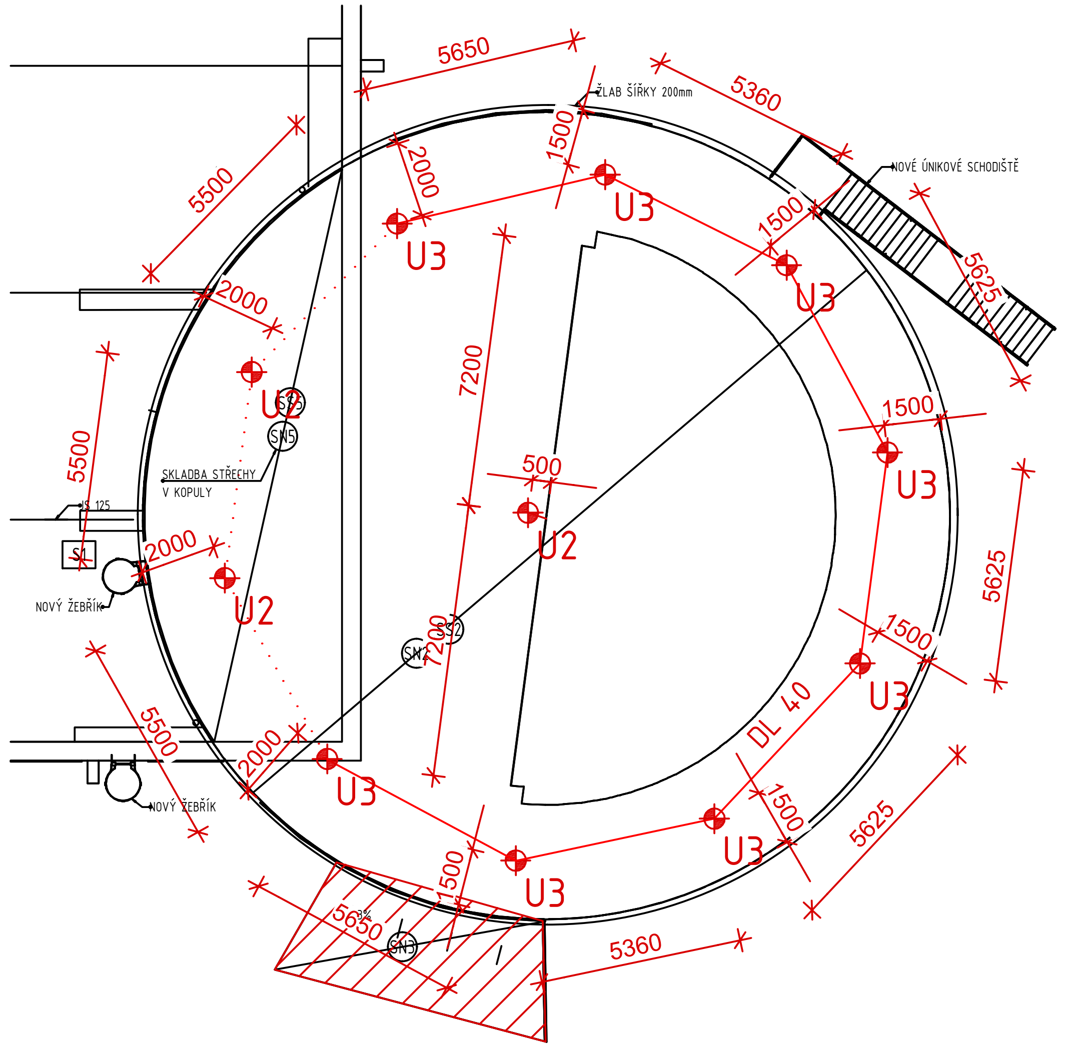

NEŘEŠENÁ ČÁST

POZN.:

JE NUTNÉ POUŽITÍ DVOU SPOJOVACÍCH PROSTŘEDKŮ. PŘI PŘEPNUTÍ PRACOVNÍKA NA DOPLŇKOVÝ BOD V ROHU OBJEKTU, MUSÍ TENTO ZŮSTAT ZAJIŠTĚN I NA NEJBLIŽŠÍM KOTVICÍM BODĚ UMÍSTĚNÉM V PODÉLNÉ OSE STŘEDU ŘEŠENÉHO OBJEKTU.

SPOJOVACÍ LANO MUSÍ BÝT VŽDY ZKRÁCENO NA CO NEJKRATŠÍ MOŽNOU DÉLKU! SOUČASNĚ VŠAK JEHO DÉLKA NIKDY NESMÍ UMOŽNIT VOLNÝ PÁD DELŠÍ NEŽ 1500 mm NEBO NÁRAZ NA NÍŽE POLOŽENOU PŘEKÁŽKU.

ZÁCHYTNÝ SYSTÉM JE MOŽNÉ POPRVÉ POUŽÍT AŽ PO ÚSPĚŠNÉM PROVEDENÍ REVIZE SYSTÉMU A POUŽÍVAT JEJ SMÍ (A TUDÍŽ I VSTUPOVAT DO NEBEZPEČNÉHO OKRAJE) POUZE NÁLEŽITĚ POUČENÉ OSOBY S VHODNÝM VYBAVENÍM.

PŘI MONTÁŽI KAŽDÝ BOD POPSAT ČÍSLEM (NAPŘ. NA ZÁKLADNĚ) PODLE DOKUMENTACE A PŘED ZAKRYTÍM VRSTVAMI FOTOGRAFICKY ZDOKUMENTOVAT UKOTVENÍ!

SKUTEČNÉ DÉLKY NEREZOVÝCH LAN PŘED ZÁVAZNÝM OBJEDNÁNÍM VŽDY OVĚŘIT PŘÍMO NA STAVBĚ.

KOVOVÉ PRVKY SYSTÉMU S PERMANENTNÍM NEREZOVÝM LANEM JE NUTNÉ PROPOJIT S HROMOSVODNOU SOUSTAVOU DLE ČSN EN 62 305 ed. 2.

PŘEDPOKLÁDÁ SE, ŽE VÝLEZY NA STŘECHU POMOCÍ PEVNÝCH PROVOZNÍCH ŽEBŘÍKŮ JSOU ZABEZPEČENY DLE ČSN 74 3282 OCHRANNÝM ZÁBRADLÍM, POPŘ. JINÝM ZPŮSOBEM, KTERÝ ÚČELNĚ ZAMEZÍ PÁDU OSOB Z VÝŠKY A DO HLOUBKY A KTERÝ NENÍ SOUČÁSTÍ TOHOTO PROJEKTU. HRANA VÝSTUPNÍ ÚROVNĚ ŽEBŘÍKU A PŘÍSTUPOVÁ PLOŠINA MUSÍ BÝT PO OBOU STRANÁCH OPATŘENY OCHRANNÝM ZÁBRADLÍM PRODLOUŽENÝM DO VZDÁLENOSTI 1500 mm OD NEZABEZPEČENÉ HRANY DO PLOCHY STŘECHY, NEBO PODÉL PÁDOVÉ HRANY TAK, ABY DO VZDÁLENOSTI 1500 mm OD PEVNÉHO ŽEBŘÍKU BYL VYLOUČEN PÁD.

LEGENDA ZÁCHYTNÉHO SYSTÉMU

⊕	U1 – Kotvicí bod délka 500 mm tl.sevření (keramické + ŽB panely) 700 mm	17 ks
⊕	U2 – Kotvicí bod délka 500 mm	3 ks
⊕	U3 – Kotvicí bod shodný s U2 doplněný o ztužující trubku	8 ks
· · · · ·	Montážní lano	
———	Permanentní nerezové lano tl. 8 mm (1 úsek)	40 m celkem
DL XX	Označení délky nerezových lan. XX – číselná hodnota délky 1 ks lana v m	
1.,2., ...	Pořadové číslo kotvicího bodu	

NAVRHL A ZAKRESLIL:	VLASTIMIL BAYER	TOPWET s.r.o.
OBSAH VÝKRESU: PŮDORYS STŘECHY – ZÁCHYTNÝ SYSTÉM		NÁM. VILÉMA MRŠTÍKA 62, 664 81 OSTROVAČICE, ČR, 777717120, 777725089
STAVBA: 20220534_Jídelna ZŠ Špičák, Česká Lípa		DATUM: 4.4.2022
		MĚŘÍTKO: 1:200
		Č.VÝKRESU: 01

Č.REVIZE	DATUM REVIZE	POPIS REVIZE
-	2022-05-30	Výchozí vydání

Ing. LIBOR KUBÁT, autorizovaný inženýr pro pozemní stavby, ČKAIT - 0500966

KL-PLAN projektový ateliér

KL-PLAN s.r.o.
T: +420 777821078
info@klplan.cz
www.klplan.cz

REKONSTRUKCE BUDOVY ŠKOLNÍ JÍDELNY ZŠ ŠPIČÁK, UL. 28. ŘÍJNA 2733, ČESKÁ LÍPA

D.1.5 Záchytný systém

Půdorys střechy- záchytný systém

HIP: Ing. Libor Kubát	Investor	Město Česká Lípa	PARÉ ČÍSLO:
±0,000= 280,670 m.n.m BPV		Náměstí T. G. Masaryka č.p. 1. 47036 Česká Lípa	
		IČ 00260428	
ZPRACOVATEL DÍLČÍ ČÁSTI: Ing. Libor Kubát	Místo stavby	Česká Lípa	
	Kraj	Liberecký	
VEDOUCÍ DÍLČÍ ČÁSTI: Ing. Libor Kubát	Číslo zakázky	17-2021/LK-DPS	ČÍSLO VÝKRESU: D.1.5.1
	Měřítko	1:200	
	Účel PD	Dokumentace pro provádění stavby	